Blok pod załamanie trasy

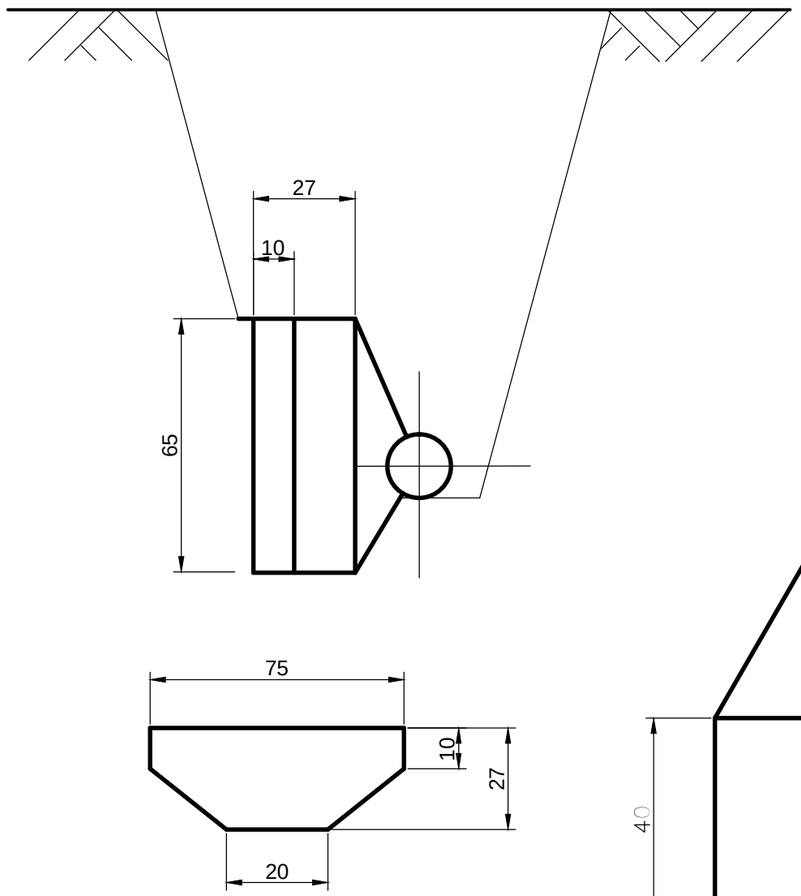

Opaska skrzynki zasuwy
(krążek żelbetowy)

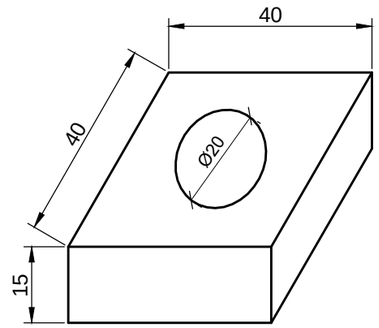

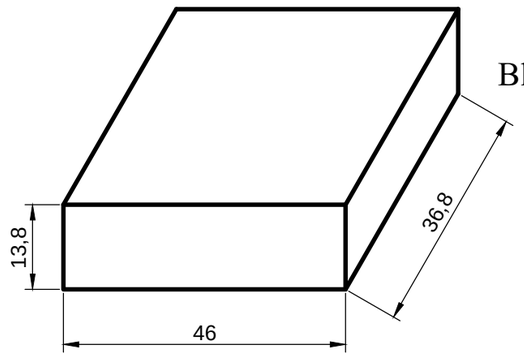

Blok pod zasuwę

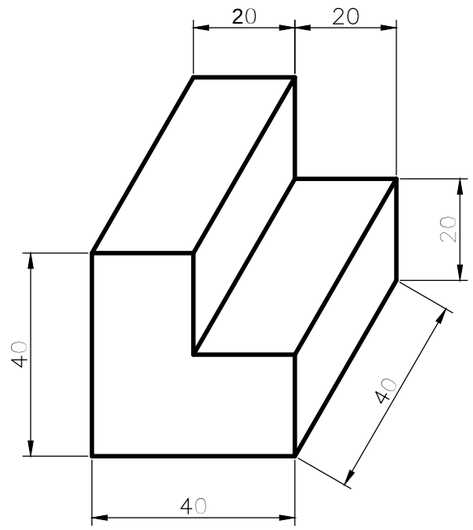

Uwaga:

1. Opaska skrzynki zasuwy (krążek żelbetowy)
   40 x 40 cm z otworem ϕ 20 cm zbrojony.
   Konstrukcja górna i dolna ϕ 8 mm co 9 cm.
2. Wymiary elementów podano w cm
3. Beton opasek klasy B-15
4. Beton pod zasuwy klasy B-15

Nazwa rysunku: BLOKI OPOROWE					Nr rysunku: 19
Obiekt: Budowa oczyszczalni ścieków i sieci kanalizacji sanitarnej obejmującej miejscowości Niska Jabłonica, Ninków i Rzuców gm. Borkowice. Etap I – od włączenia do oczyszczalni ścieków do pompowni P1 w Niskiej Jabłonicy					Skala: –
Projektował:	Specjalność:	Nr uprawnień:	Podpis:	Data:	Stadium: PB
mgr inż. D. ŚLIZ	INSTAL.–INŻ.	KL – 178/90		05.2024r.	
Asystent: mgr inż. W. KRAJCARZ				05.2024r.	Firma: PROENCO ul. Warszawska 30/10 25–312 Kielce
Sprawdził: mgr inż. A. MAURYCY	INSTAL.–INŻ.	KL – 320/88		05.2024r.	